Zabezpečovací klávesnice KEY2-01, KEY2-01/R

- **Zabezpečovací klávesnice KEY2-01 je určena pro ovládání zabezpečení v rámci systému INELS .**
- KEY2-01 se připojuje na sběrnici systému INELS a jejím prostřednictvím lze ovládat zabezpečení objektu a monitorovat okruhy vytápění v rámci systému INELS .
- Ke sběrnici systému INELS je možno připojit více klávesnic KEY2-01 současně.
- Zabudovaný displej přehledně informuje o stavu zabezpečovacího systému a stavu okruhu vytápění v rámci systému INELS.
- Klávesnice je vybavena bezkontaktním snímačem magnetických médií, které lze používat pro ovládání systému stejně jako uživatelský kód.
- Pomocí zabezpečovací klávesnice lze ovládat a monitorovat také světla, vytápění a teploty v systému INELS .

Zapojení

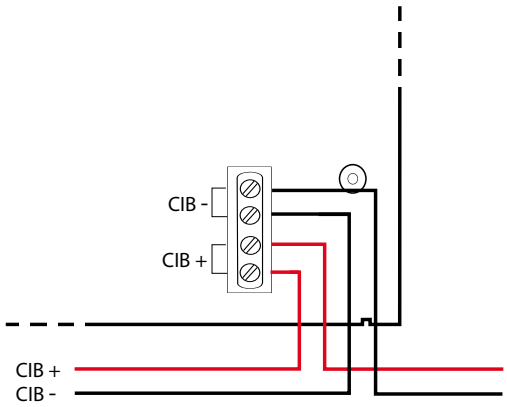

Technické parametry:

Komunikace	
Typ sběrnice:	sběrnice CIB
Displej	
Počet znaků:	2 x 16 znaků
Technologie displeje:	COB
Velikost displeje:	99 x 24 mm
Velikost fontu:	4,84 x 9,66 mm
Podsvícení:	aktivní
Ovládací kódy:	4 až 8 znaků
Počet pokusů zadání kódu:	nastavitelný
Čtečka karet jen pro verzi KEY2-01/R	
Typ:	RFID 125 kHz ± 6 kHz
Podporované karty:	ISO Card Unique
IC Type:	Unique 64 Bits RF/64 ASK Manchester
Napájení	
Napájecí napětí/jm. proud:	24 V DC/80 mA, ze sběrnice CIB
Připojení	
Připojení:	svorkovnice
Průřez připojovacích vodičů:	1 mm^2
Provozní podmínky	
Třída prostředí:	II. vnitřní všeobecné -10.. +40 °C
Stupeň krytí:	IP 40
Pracovní poloha:	libovolná
Instalace:	na rovnou plochu
Rozměry a hmotnost	
Rozměry:	148 x 122 x 32 mm
Hmotnost:	307 g

Menu

Struktura menu klávesnice:

- aktuální čas / datum
- alarm + stav skupin 1-8
  - přihlášení
    - výběr povolených skupin
    - stav skupiny
    - zapnout střežení
    - vypnout střežení
    - obnovit
  - zamknutí všech povolených
  - odemknutí všech povolených
  - odhlášení uživatele
- vytápění
  - výběr okruhu
  - aktuální režim
  - aktuální teplota
  - nastavení minima
  - nastavení útlumu
  - nastavení normálu
  - nastavení komfortu
  - nastavení prezentace (komf. do čas. značky)
  - nastavení dočasného komfortu (1h)
  - zapnutí řízení čas. programem