Externí master sběrnice MI2-02M

1M

- **Modul MI2-02M umožňuje rozšíření počtu připojených jednotek k centrální jednotce CU2-01M.**
- Tento modul zajišťuje obsluhu a řízení až 64 jednotek a přenos dat do centrální jednotky.
- K jedné centrální jednotce lze připojit až 2 moduly MI2-02M pomocí komunikační sběrnice TCL2.
- Na modulu se nastavuje adresa otočným přepínačem. Tato adresa musí být v rámci sběrnice TCL2 jedinečná.
- K MI2-02M je možné přímo připojit až dvě sběrnice CIB, přičemž na každou sběrnici lze připojit až 32 jednotek libovolného typu. Maximální délka vedení v rámci jedné sběrnice je 550 m s libovolnou topologií.
- Sběrnice TCL2 může mít max. délku 300 m (metalický kabel – kroucený pár), platí pro ní zásady pro sběrnice RS-485 (liniová topologie).
- Modul je napájen přímo ze sběrnice CIB1.
- Pro napájení sběrnic CIB je nutno použít oddělovací člen BPS2-02M (BPS2-01M).
- Signalizace stavu každé sběrnice (chod, chyba) je signalizován dvoubarevnou LED diodou na čelním panelu modulu.
- MI2-02M v provedení 1-MODUL je určena pro montáž do rozvaděče, na DIN lištu EN60715.

Zapojení

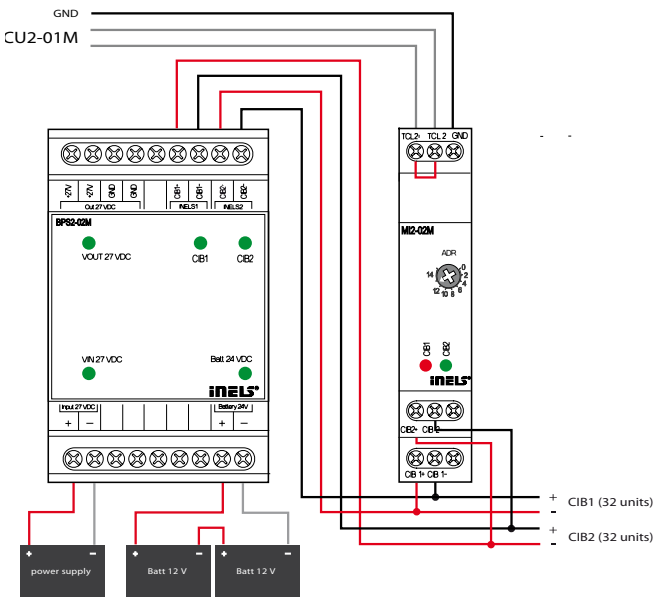

Okno správce jednotek software IDM

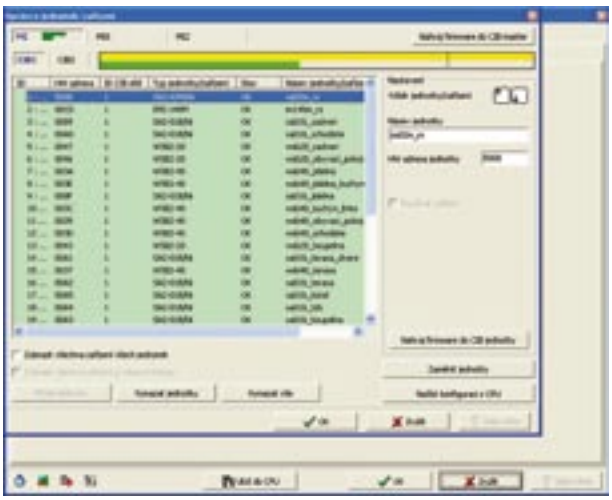

Technické parametry:

Výstupy	
Počet připojených jednotek:	max. 64 (2x32)
Komunikace	
Typ sběrnice:	2 x sběrnice CIB
Sběrnice rozšíření:	TCL2
Indikace provozního stavu sběrnice:	zelená LED
Indikace chyby na sběrnici:	červená LED
Délka vedení sběrnice CIB:	max 1100 m (2x550 m)
Délka vedení sběrnice TCL2:	max 300 m
Napájení	
Napájecí napětí/jm. proud:	27 V DC/25 mA, ze sběrnice CIB
Připojení	
Připojení:	svorkovnice
Průřez připojovacích vodičů:	max. 2,5 mm²/1,5 mm² s dutinkou
Provozní podmínky	
Pracovní teplota:	-20 .. +55 °C
Skladovací teplota:	-30 .. +70 °C
Stupeň krytí:	IP 20 přístroj, IP 40 se zákrytem v rozvaděči
Kategorie přepětí:	III.
Stupeň znečištění:	2
Pracovní poloha:	libovolná
Instalace:	do rozvaděče na DIN lištu EN 60715
Provedení:	1-MODUL
Rozměry a hmotnost	
Rozměry:	90 x 18 x 65 mm
Hmotnost:	75 g